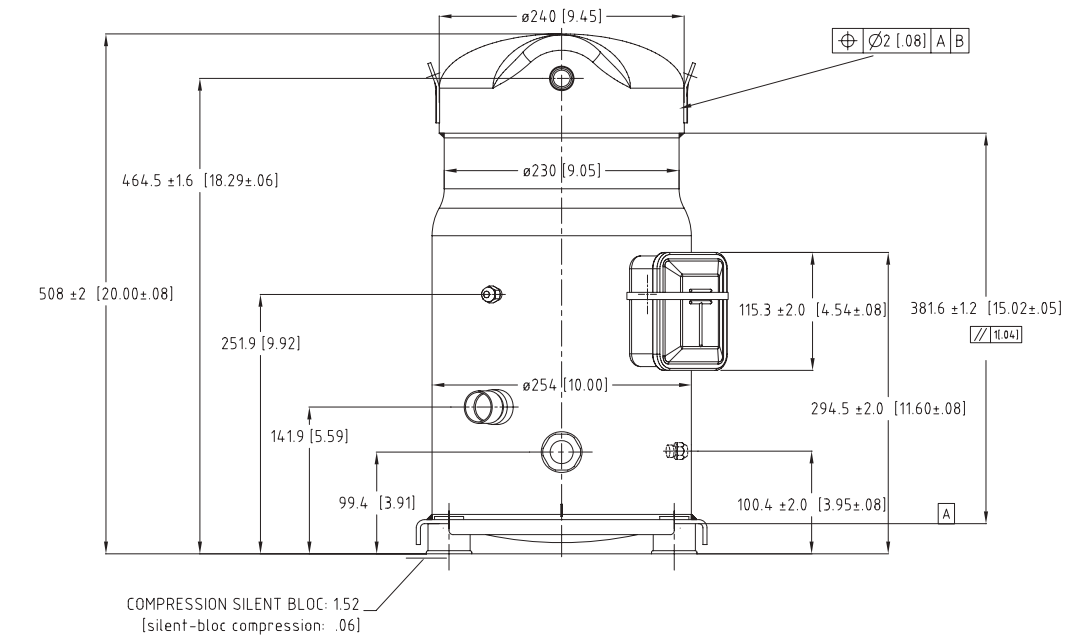

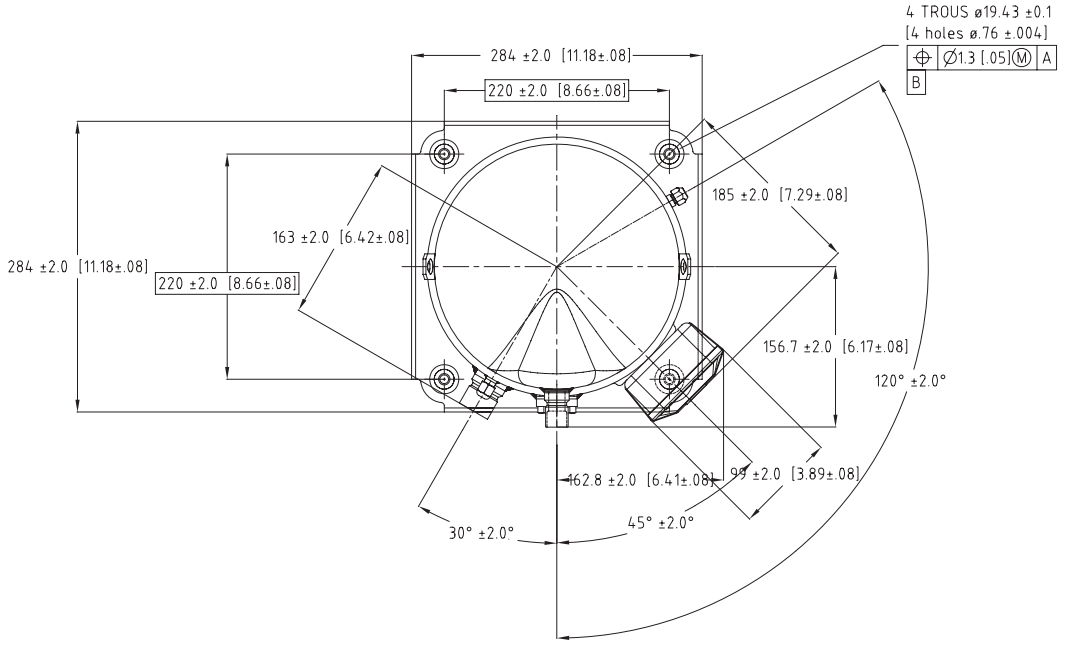

B		PEP	13/06/00	MAP	DM 980927
A		PEP	22/09/99	SOP	CREATION DM990234
IND	RT	PAR	DATE	APPROBATIONS	OBSERVATIONS

MATIERE:

Ech.: 1/4 | Tol.gén.:±0.8 [± .03] ± 2°

Danfoss Maneurop S.A.
Z.I. de REYRIEUX - B.P. 331F
01603 TREVOUX - FRANCE

ENCOMBREMENT S084/090/100 - V

S084/090/100 -V OUTLINE

Ce plan est la propriété de Maneurop SA
Toute copie ou communication à des tiers est interdite sans autorisation

B

85 52 036

Фирма «Данфосс» не несет ответственности за какие-либо ошибки в каталогах, брошюрах или в других печатных материалах. Фирма «Данфосс» сохраняет за собой право на изменения в своей продукции в любое время без уведомления, если только эти изменения в уже заказанных изделиях не потребуют изменений в оборудовании, определенным предварительно соглашением между фирмой «Данфосс» и Покупателем.